#48KV14 #48KV15 | Flip Lever Circuit Breaker Lockout | Bloqueo de cortacircuitos con interruptor de tirón Verrouillage pour Disjoncteur à Levier

1

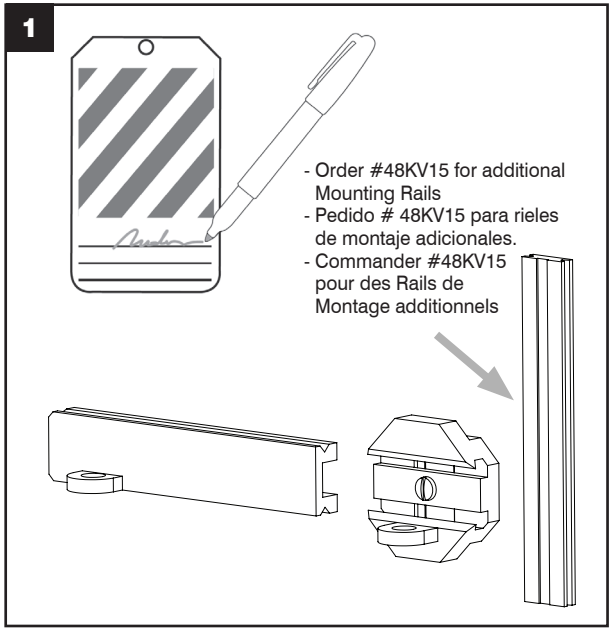

2

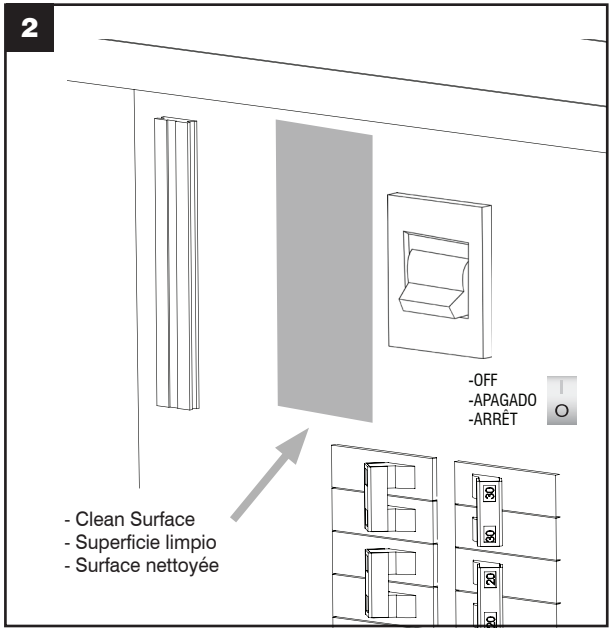

3

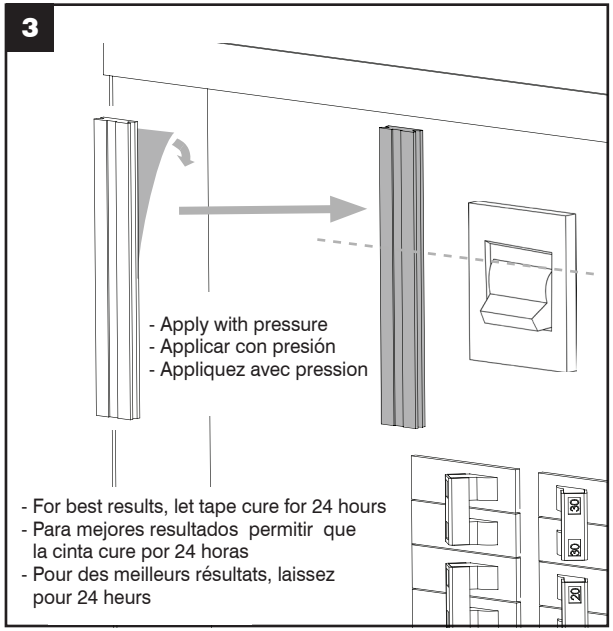

4

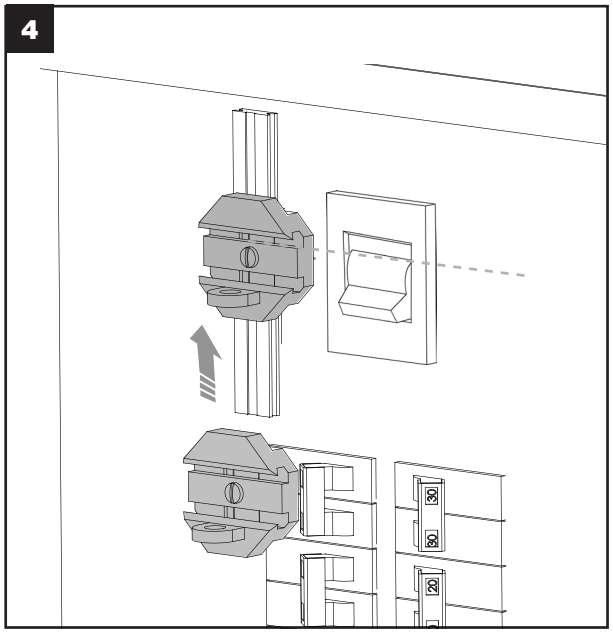

5

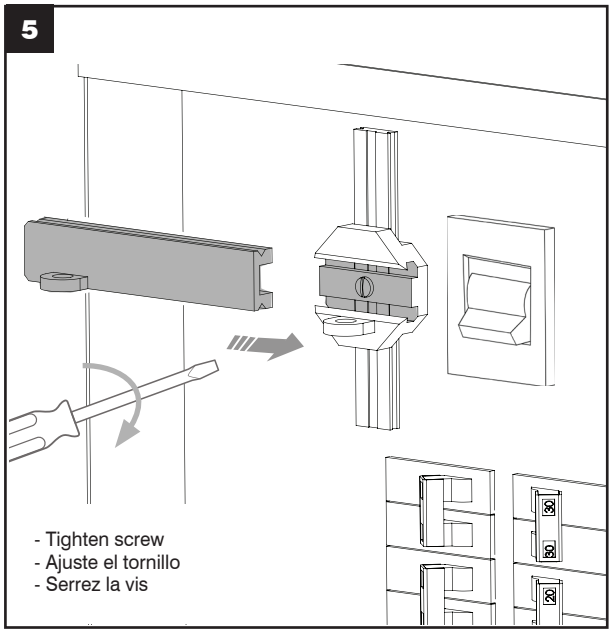
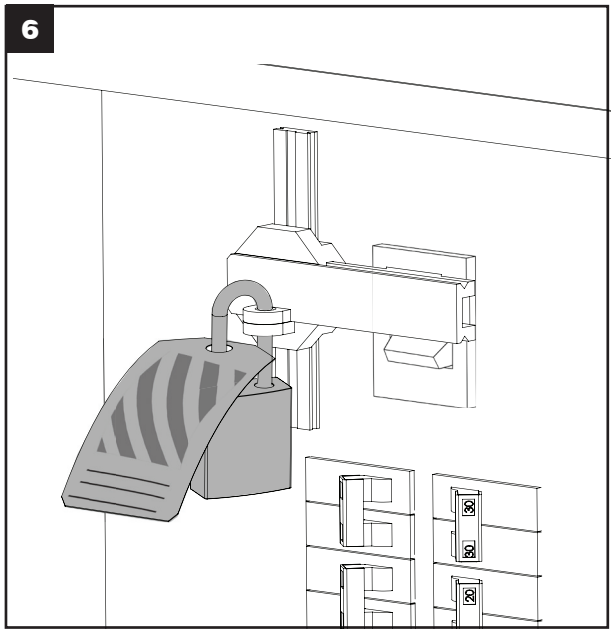
6